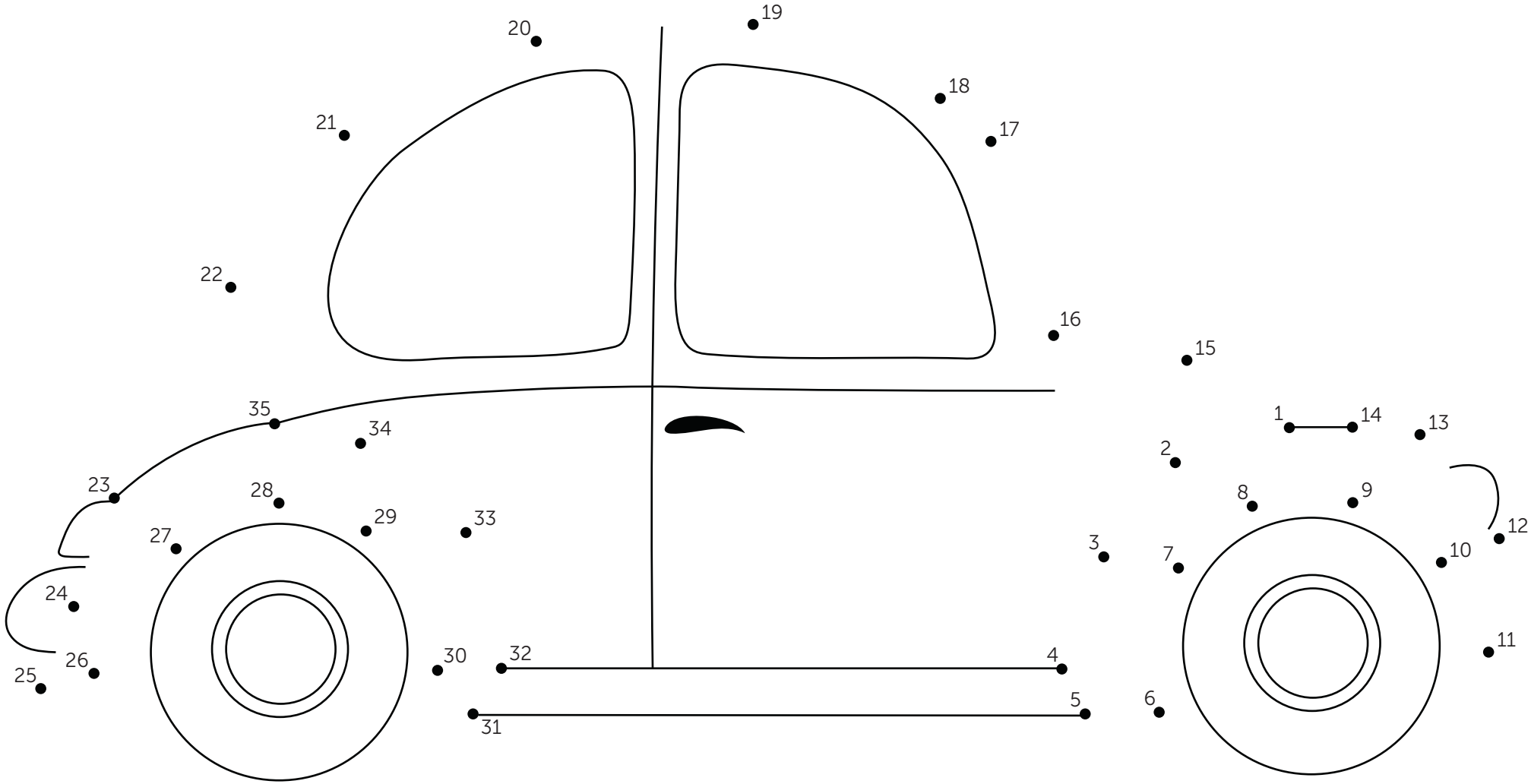
19
20
18
21
17
22
16
15
35
1
14
13
34
2
23
28
8
9
29
33
12
27
3
7
10
24
11
26
30
32
4
25
5
6
31